WEISIDUN GROUP

集 团 总 部：中国·郑州华南城中原电商大厦
分 工 厂：上海·天津·温州·河北·大连
驻外分公司：非洲·坦桑尼亚·肯尼亚

Group headquarters: Central Plains E-Commerce Buliding, Zhengzhou South city, China
Branch Factory: Shanghai, Tianjin, Wenzhou, Hebei, Dalian
Branch Company in Overseas: Tanzania, Kenya in Africa

国际贸易部：+86-13849053922
国内贸易部：+86-0371-62552911
+255654088888
坦 桑 尼 亚：+255744222807
+255744222808

International Trading Department: +86-013849013722
Inland Trading Department: +86-0371-66266876

Micocheni, Dar-Es-Salaam, Tanzania , P.O.BOX3922

www.wsdvalve.com
www.hawsd.com

weisidun@wsdvalve.com
weisidun@hawsd.com

PTFE—LINEDVALVE

WEISIDUN GROUP

WESDOM

PTFE—LINEDVALVE

WEISIDUN GROUP

企业简介
Brief Introduction

WeiSiDun Group. Headquartered in ZhengZhou, which is the geographical center of China, Central Plains hinterland, China's major railways, aviation, highways, electricity, post and tele communications hub cities, International Air Logistics Center, also an international land port city!

Group consists of six companies, in addition to HeNan WeiSiDun Import and Export Trading Co., Ltd. which is specialized in the import and export of foreign trade, the other five companies all producing factories, Hebei iron valves branch, Wenzhou casting steel valves, Tianjin butterfly valves, Dalian pipe fittings branch and Ningbo Instrument branch. Beyond that, we also have two branches abroad. One is in Tanzania, the other is in Kenya.

The major products for a variety of valves of cast iron, steel, stainless, steel, copper materials; malleable iron and stainless steel pipe fittings; ductile iron, stainless steel fittings; flanges and other products, mainly used in construction, petroleum, chemical, power, water supply and drainage, municipal, medical people's livelihood and other industries.

The company is equipped with mechanical processing center, physical and chemical center. Each production is charged by a specific department, which makes the pass rate reach 100%. High quality not only bring competitive advantage for us, but also provide economic benefit and guarantee for our customers.

2015, In order to better serve Africa, the huge potential market, our Group set up its own office in Africa , as the goal for the service and push the construction and development of Africa.

In the spirit of "Science and technology constitutes the first productive force". Our company has always made full use of high technology to improve our products, taken the needs of customers at the foremost. The company's goal is: wholeh eartedly serve the customer. We sincerely welcome all the friends from home and broad to cooperate each other and create a bright future.

生产车间
Production workshop

The pursuit of excellence, continuous innovation, to build Weisidun valve brand

追求卓越，不断创新，全力打造威斯盾阀门品牌




我们深知设备对企业发展的重要，多年来一直不遗余力的对软硬件设施进行更新研发。不但引进了国外各种先进设备和生产技术，同时还对专用装备进行开发，自动连续化生产线已经实现。生产体系的完善构筑，使企业在行业更专业也更全面。

We know to the enterprise development important equipment, has for years been sparing no effort to update the software and hardware facilities development. Not only the introduction of foreign advanced equipment and production technology, and also of special equipment for development, automatic continuous production line has been achieved. The improvement of the production system construction, make the enterprise line has a more professional and more comprehensive.




质量检测
Quality Inspection

Perfect quality from the product of professional technical testing

完美的品质源于对产品专业的技术检测




威斯盾对每一个产品都进行严格的检测，检测员高度负责的用心溶于每一个部件中，加上最先进的检测设备和严格的科学化管理，使每一个生产的成品经得住顾客的精心挑选。威斯盾人庄严承诺让每一个生产产品都达到出厂标准，这正是威斯盾产品得以畅销的秘诀所在。

Weisidun of rigorous testing of each product. Inspector highly responsible carefully dissolved in every part, coupled with the most advanced detection equipment and strict scientific management, so that each production of refined withstand customer carefully selected. Weisidun solemn promise to let each production products meet the standard factory, This is the secret of Weisidun products selling.

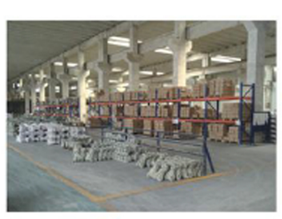


WESDOM GROUP
PRODUCT DISPLAY

■全衬四氟蜗轮蝶阀（法兰式）D341F46
Full-Lined PTFE Turbine Butterfly Valve (Flange)D341F46

■全衬四氟蜗轮蝶阀（法兰式）D341F4
Full-Lined PTFE Turbine Butterfly Valve (Flange)D341F4

■全衬四氟蜗轮蝶阀（法兰式）D341F
Full lined PTFE worm gear butterfly valve (flange type)D341F

■全衬四氟手柄蝶阀（对夹式）D71F4
Fully lined PTFE handle butterfly valve (wafer type)D71F4

■全衬四氟蜗轮蝶阀（凸耳式）LTD371F4
Fully lined PTFE worm gear butterflyvalve (lug type)LTD371F4

■不锈钢全衬四氟手炳蝶阀（对夹式）D71F4
Full-Lined PTFE Stainless Steel Butterfly Valve(Wafer)D71F4

■全衬四氟手柄蝶阀（对夹式）D71F4
Fully lined PTFE handle butterfly valve (wafer type)D71F4

■全衬四氟电动蝶阀（对夹式）D971F4
Full lined PTFE electric butterfly valve (wafer type)D971F4

■半衬四氟电动蝶阀（对夹式）D671F
Full lined PTFE electric butterfly valve (wafer type)D71F

■电动衬氟球阀Q941F46
PTFE-Lined Electric Ball Valve Q941F46

■衬氟气动球阀Q641F46
PTFE-Lined Pneumatic Ball Valve Q641F46

■高平台衬氟球阀Q41F46
High Platform PTFE-Lined Ball Valve Q41F46

■衬氟三通球阀Q44F46/Q45F46
PTFE-Lined Tee Ball Valve Q44F46/Q45F46

■衬四氟放料球阀FQ41F46
PTFE-Lined Feeding Ball Valve FQ41F46

■衬四氟球阀 Q41F46
PTFE-Lined Ball Valve Q41F46

■衬氟带支架球阀 Q041F46
PTFE-Lined Ball Valve With Ribbed Q041F46

■衬氟隔膜阀G41F46
PTFE-Lined Diaphragm Valve

■衬氟截止阀J41F46
PTFE-Lined Globle Valve J41F46

■衬四氟闸阀Z41F46
PTFE-Lined Gate Valve Z41F46

■衬氟截止阀（角式）J44F4
PTFE-Lined Globe Valve (Angle) J44F4

■衬氟截止阀（直流式）J45F46
PTFE-Lined Globe Valve (DC) J45F46

WESDOM GROUP
PRODUCT DISPLAY

■衬四氟蓝式过滤器LG41F46
PTFE-Lined Blue Type Filter LG41F46

■衬氟对夹式止回阀H74F46
PTFE-Lined Wafer Check Valve H74F46

■衬氟对夹式双瓣止回阀H76F46
Teflon-Lined Wafer Double Disc Check Valve H76F46

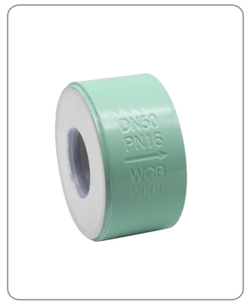

■衬氟对夹升降止回阀H71F46
Teflon-Lined Wafer Lift Check Valve H71F46

■衬四氟过滤器（Y型）GL41/F4
PTFE-Lined Filter(Y) GL41/F4

■衬四氟卧式止回阀H41F46
PTFE-Lined Check ValveH41F46

■衬氟立式止回阀H42F46
Fluorine-lined vertical check valveH42F46

■衬氟旋启式止回阀H44F46
PTFE-Lined Swing Check Valve H44F46

■衬氟旋塞阀X43F46
PTFE-Lined Plug Valve X43F46

■衬氟视镜
PTFE-Lined Sight Glass

■衬四氟视盅
PTFE-Lined Endoscopic

■衬氟调节阀
PTFE -Lined Regulating Valve

■橡胶衬四氟补偿器
Rubber Lining PTFE Compensator

■钢衬四氟补偿器
Steel Lining PTFE Compensator

■衬四氟异径管
PTFE-Lined Reducer Pipe

■衬氟电动单座调节阀 ZDLPF
PTFE-Lined electric single

■衬氟三通
PTFE-Lined Tee

■推压衬四氟管
Push Lined PTFE Tube

■衬四氟弯头
PTFE-Lined Elbow

■衬氟波纹管
PTFE-Lined Bellows

■衬氟异径管
PTFE-Lined Reducing Pipe

■衬氟仪表接头
PTFE-Lined Meter Connector

■衬氟四通
PTFE-Lined Cross

WESDOM GROUP
PRODUCT DISPLAY


JFL01


JFL02

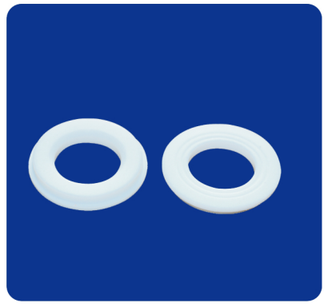
JFL03


JFL04


JFL05


JFL06

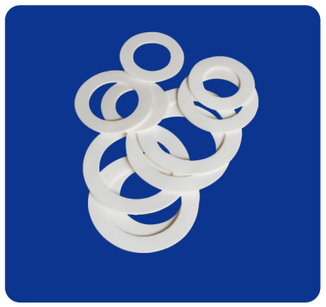
JFL07

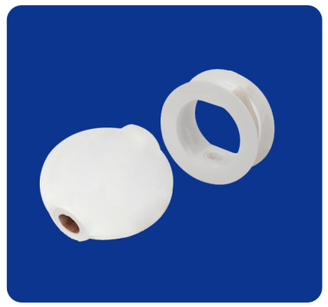
JFL08

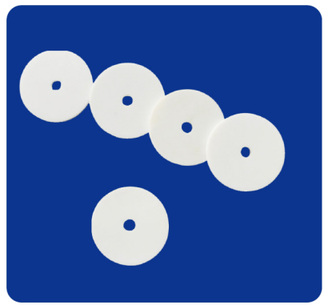
JFL09

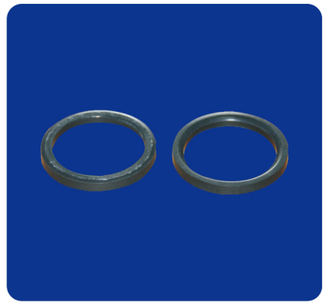
JFL10

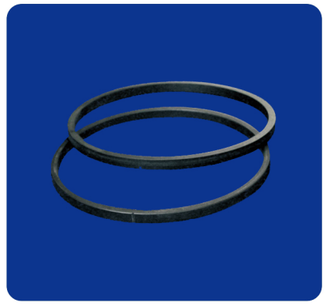
JFL11

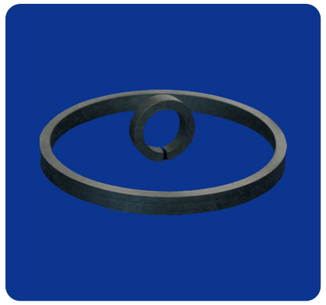
JFL12

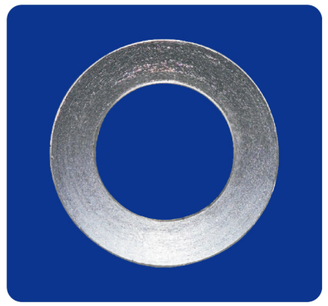
JFL13


JFL14


JFL15

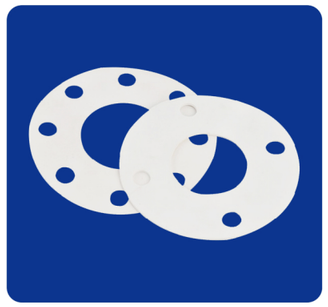
JFL16

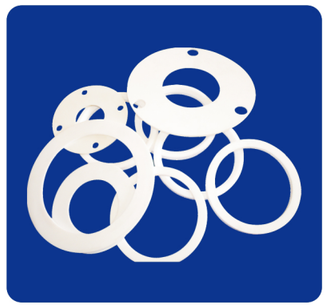
JFL17


JFL18

WESDOM

CONTENTS 创新 / 专业 / 精湛

INNOVATIVE/PROFESSIONAL / EXQUISITE

目录

DIRECTORY

产品安装、维修及保养
Product Installation Repair And Maintenance

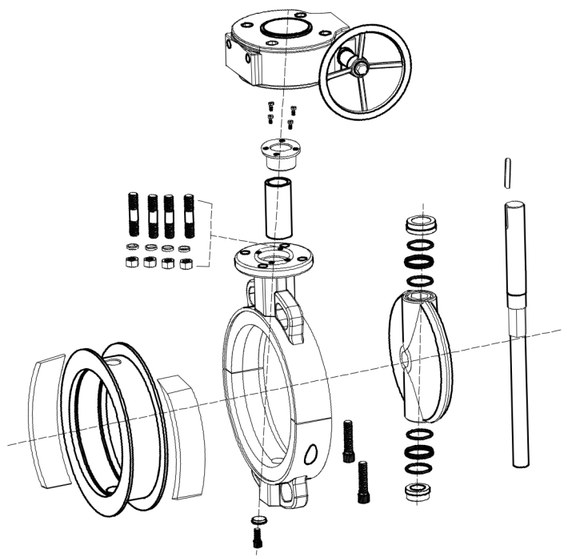

氟塑衬里的耐腐蚀阀门及管路附件，由于其固有的特殊性质，在产品的安装、维修及保养等方面具有以下的特点：

1、阀门或管件法兰盖板不能随意拆开，除非已准备与管路连接，否则ptfe法兰面可能因温差、异物造成磕碰划伤或扭曲变形而影响密封，如因检验需要而移动盖板，也必须待体验后速将盖板重新复位，以保护ptfe法兰面。

2、氟塑料衬里阀门及管件与管路连接时，一般并不再单独使用垫片，但与异种材料（金属面等）法兰面相接时，应采用适当垫片，以保护ptfe法兰面。

3、产品在系统使用中，如在较高温度下发生泄漏，应首先将系统温度降至室温后，再查明原因，进行维修。

4、不允许在冷门用管件上做任何高温焊接工作，以免造成衬里层得永久损害。

5、安装时法兰螺母应按对角线方向（对称）一次均匀旋紧，并配以适当力拒：（1）若法兰密封面发生泄漏，并且泄漏位置螺母已经锁紧，此时因放松泄漏位置螺母半圈，再将其对侧施以同样力拒再次锁紧。（2）若上述办法仍未止漏时，应检查ptfe法兰面是否有凹凸压痕、划伤，届时可用细砂纸、布予以整平重新连接。

6、阀门及管件应存放于干燥通风的室内，严禁堆叠放置。

7、长期存放的阀门其密封副应呈微启分离状态，避免密封面长期受压发生永久变形，影响密封性能和使用寿命。

8、手动操作阀门时，不允许借助其它杠杆加力强行开、关阀门。

9、有方向性要求的阀门在安装时要注意介质的流向应顺阀体上箭头所示方向，并确保操作、维修方便。

10、经维修后的阀门使用前要按相关标准测试合格后方可安装。

Fluorine plastic lining corrosion resistant valves and piping annex, due to its inherent characteristics, in the product installation, repair and maintenance, has the following characteristics:

1.The valve or pipe flange cover can not be opened, unless they have been prepared with the pipeline connection, or PTFE flange may be due to temperature, foreign body causing bump scratch or distortion and effects of sealing, such as testing for needs of mobile cover plate, must also be experience after the speed will cover again, to protect the PTFE flange.

2.Fluorine plastic lined valves and pipe fittings and pipe connection, generally no longer used alone and gasket, but dissimilar materials (metal surface flange is connected), should be employed to protect PTFE flange gasket.

3.Products in the system in use, such as occurred in the high temperature leakage, should first be system ambient temperature, and then find out the reason, to repair.

4.Don't allow any high temperature welding work on unpopular with pipe fittings, so as not to cause permanent damage to the lining layer.

5.Flange nut when installation should be according to the diagonal direction (symmetric) evenly tighten at a time, and with appropriate force from: (1) If the flange sealing surface leakage, and leakage location nut has locking, this time for relaxing the leak location nut half circle, and then on the side with the same force again lock.(2) If the solution is still not stop leakage, should check whether the PTFE flange surface concave-convex indentation, scratch, then use fine sandpaper, cloth gives leveling connection.

6.Valves and fittings should be stored in dry and ventilated room, is strictly prohibited stacking.

7.Long-term storage of the valve of the seal should raise separation condition, avoid sealing surface compression permanent deformation for a long time, affect the sealing performance and service life.

8.Manual operation of the valve, do not allow the other lever boosting forced open, close the valve.

9.Directional valve required during installation to pay attention to the flow of media should shun the arrow on the body in the direction shown, and to ensure that the operation and easy maintenance.

10.The valve repaired before use in accordance with the relevant standard test only after passing the installation.

性能规范表
Performance Specification Table

■阀门及管路附件用氟塑料衬里性能表 Valves and piping accessories fluorine plastic lining Performance Table

性能 Performance	项目 Project	单位 Unit	名称 Name / 缩写 Abbreviation / 代号 Code	聚四氟乙烯/PTFE	聚三氟氯乙烯PTFCE	聚偏氟乙烯/PVDF	聚全氟乙炳烯/FEP	可溶性聚四氟乙烯/PFA
			缩写 Abbreviation	PTFE		PO	FEP	PFA
			代号 Code	F4	F3	F2	F46	*FA
物理性能 Physical performance	比重 Proportion		g/cm^3	2.1~2.2	2.1~2.2	1.76	2.1–2.2	2.1~2.2
	吸水率 Water absorption		%	0.001~0.005	≤0.005	0.04	≤0.01	≤0.01
	撑起收缩率 Synthesizer shrinkage rate		%	1~5	1–2.5	2.0	2–5	1~5
	热胀系数 Coefficient of thermal expansion		10^{-5}/K	10~12	4.5~7.0	8.5–15.3	8.3~15.3	8~12
	脆化温度T1 Embrittlement temperatureT1		℃	–180~–195	–80~–195	–62	–260	–180~195
	连续耐热T2 Continuous heatT2		℃	260	120~190	150	204	260
	*推荐使用温度T3 Recommended temperatureT3		℃	≤180	≤120	≤100	≤150	≤180
机械性能 Mechanical performance	硬度 Hardness		邵氏Shaoshi	D50~65	D74~78	D80	(R45)	D50~65
	摩擦系数f The coefficient of friction		–	0.06	0.3~0.4	0.14~0.17	0.06~0.11	0.06~0.11
	拉伸强度δb Tensile strength		MPa	13.7~24.5	31.3~39.2	45~48.3	20.2~24.5	14~28
	弯曲强度δw Bending strength		MPa	10.7~13.7	53.9~68.6	–	–	15~28
	压缩强度δy Compressive strength		MPa	111	80.3~50.6	68.6	不断Constantly	111
	冲压强度δk Impact strength		KJ/M2	16	12.7~16.6	19.7	250~270	1+
	极限延伸 Limit extension		△%	250~350	30~190	30~300	40	300–500
	击穿电压v Breakdown voltage		KV/mn	25~40	19.7	10.2	优Ezxcellent	25–40
加工性能 Processing performance	模压成型 Molding			优Ezxcellent	优Ezxcellent	优Ezxcellent	–	优Ezxcellent
	注射成型 Injection molding			–	优Ezxcellent	优Ezxcellent	优Ezxcellent	优Ezxcellent
	层压 Laminate			优Ezxcellent	优Ezxcellent	优Ezxcellent	优Ezxcellent	优Ezxcellent
	图层Coating			优Ezxcellent	优Ezxcellent	优Ezxcellent	优Ezxcellent	优Ezxcellent

根据内衬于铸铁压件内壁的氟塑料温度–压力等级曲线，推荐用户在这个温度范围内选择冷门的使用温度最合理的。另推荐使用PE≤100℃，PP≤100℃，PVC≤55℃。

According to the piece of lining fluorine plastic lined with steel pressure temperature – pressure level curve, suggested users in this temperature range choose unfashionable use temperature is the most reasonable. Also recommended temperature PE≤100℃，PP≤100℃，PVC≤55℃。

耐腐蚀性能 Corrosion resistance	介质 Medium	浓度 Concentration	温度TEMP（℃）	PTFE	PO		FEP	PFA
	硫酸 Sulfuric acid	10–98	温度TEMP–100	A	A–B	A–B	A	A
	硝酸 Nitric acid	5–98	温度TEMP–100	A	A	A	A	A
	盐酸 Hydrochloric acid	10–38	温度TEMP–100	A	A	A	A	A
	醋酸 Acetic acid	10–100	温度TEMP–70	A	A–B	A–B	A	A
	铬酸 Chromic acid	50–100	温度TEMP–100	A	A–B	A–B	A	A
	磷酸 Phosphoric acid	50–85	常温NPT	A–B	A	A	A–B	A–B
	三氯甲烷 Chloroform	100	常温NPT	C	D	D	C	C
	硫酸铜 Copper sulfate	15	常温NPT	A	B	B	A	A
	二乙醚 Diethyl ether	100	常温NPT	B	C	C	A	B
	醋酸乙酯 Ethyl acetate	100	常温NPT	B	C	C	C	B
	汽油 Gasoline	100	常温NPT	A	A	A	A	A
	二氧化碳 Hydrogen peroxide	3–30	常温NPT	A	A–B	A–B	A	A
	王水 Aqua regia	–	常温NPT	A	A	A	A	A
	硝酸苯 Nitrobenzene	100	常温NPT	A	B	B	A	A
	苛性钠 Caustic soda	10–50	常温NPT–100	A	A–B	A–B	A	A
	次氯酸钠 Sodium hypochlorite	–	70	A	A	A	A	A
	氢氧酸 Hydrofluoric acid	40–99	–30–100	A–B	B	B	A–B	A–B
	发烟硫酸 Fuming sulfuric acid	20	常温NPT	A	B	B	A	A
	丙烯腈 Acrylonitrile	–	常温NPT	B	C	C	B	B
	苯胺 Aniline	100	常温NPT	B	B	B	B	B
	苯 Benzene	100	常温NPT	B	C	C	C	B
	酸醋丁脂 Butyl acetate	100	常温NPT	B	C	C	B	B
	四氟化碳 Carbon tetrachloride	试剂级Reagent grade	常温NPT	B	C	C	B	B

ABCD 表示耐腐蚀性能，分别为优、良、差四个等级。 The said corrosion resistance, excellent, good, fair and poor in four grades.

PFA FEP PO PTFE 衬氟蝶阀 –Lined Butterfly Valve

D71F4/F46/PFA/PO–10C、 16P
D371F4/F46/PFA/PO–10C、16P
ANSI 150LB

■主要零件及材料 Main parts and materials

零件名称 Part name	材料Material
上下阀体 Upper and lower valve body	铸铁Cast iron、铸钢Cast steel、不锈钢Stainless steel、衬Lining/F4、F46、PFA(可溶性聚四氟乙烯)PO（聚烯烃）
阀座 Valve seat	F4/F46/PFA/PO
带杆蝶板 With lever dish plate	全衬Full lining（WCB包衬）F4/F46 PFA(可溶性聚四氟乙烯)PO（聚烯烃） 半衬Half lining（不锈钢）304、316、316L
衬垫 Liner	硅橡胶 Silicone rubber
蜗轮手柄 Worm handle	Qt400–15球墨铸铁、铝合金 Ductile cast iron

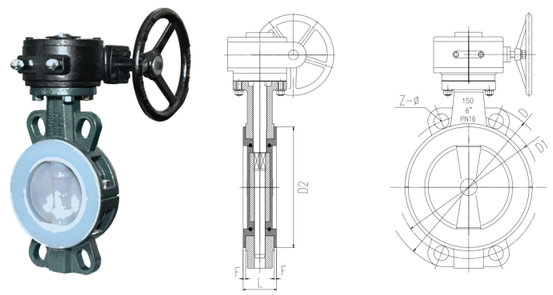

■衬氟蝶阀标准 PTFE–lined Butterfly Valve

	技术规范Technical specification
设计标准 Design standard	GB12238
结构长度 Structure length	GB12221
法兰标准 Flange standard	HG20592 GB9113.1–26
检验试验 Inspection and test	GB/T13927
驱动方式 Drive mode	蜗轮Worm、手动Manual、电动Electric、气动Pneumatic

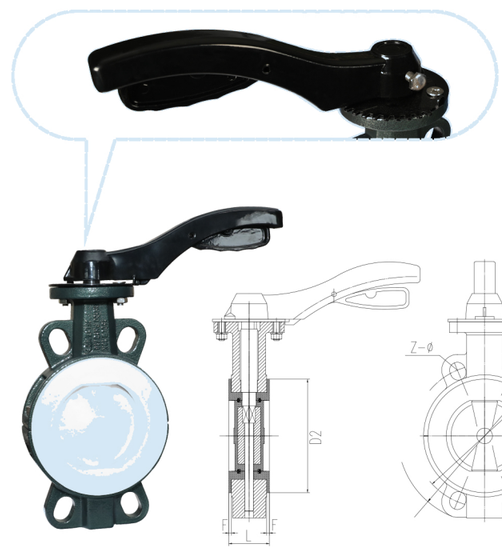

■主要零件及材料 Main parts and materials

零件名称Part name	材料Material
上下阀体 Upper and lower valve body	铸铁Cast iron、铸钢Cast steel、不锈钢Stainless steel、衬Lining/F4、F46、PFA(可溶性聚四氟乙烯)PO（聚烯烃）
阀座Valve seat	FEP(F46)、PTFE(F4)、PFA(可溶性聚四氟乙烯)PO（聚烯烃）
带杆蝶板 With lever dish plate	全衬Full lining（WCB包衬）F4/F46 PFA(可溶性聚四氟乙烯)PO（聚烯烃） 半衬Half lining（不锈钢）304、316、316L
衬垫 Liner	硅橡胶Silicone rubber
蜗轮手柄 Worm handle	Qt400–15球墨铸铁、铝合金

■衬氟蝶阀标准 PTFE–lined Butterfly Valve

	技术规范Technical specification
设计标准 Design standard	GB12238
结构长度 Structure length	GB12221
法兰标准 Flange standard	HG20592 GB9113.1–26
检验试验 Inspection and test	GB/T13927
驱动方式 Drive mode	蜗轮Worm、手动Manual、电动Electric、气动Pneumatic

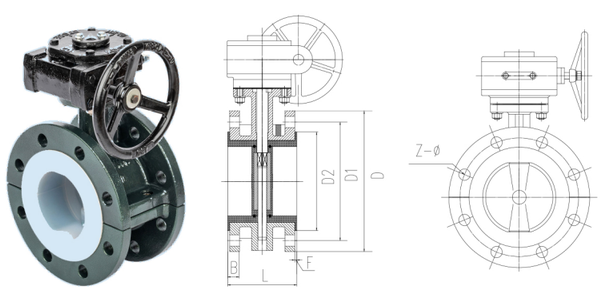

PFA FEP PO PTFE 衬氟蝶阀 –Lined Butterfly Valve

D71F4/F46/PFA/PO–10C、 16P
D371F4/F46/PFA/PO–10C、16P
ANSI 150LB

■主要外形尺寸 Main dimensions

公称通径 DN		外形尺寸Shape size							外形尺寸Shape size						参考值Reference value
		L	D	D1	D2	F	B	Z–Φd	D	D1	D2	F	B	Z–Φd	重量 Weight (kg)
mm	inch	对夹 Wafer	PN10（1.0MPa）						PN16（1.6MPa）						
40	1 1/2	33	150	110	85	3	18	4–Φ18	150	110	85	3	18	4–Φ18	5.8
50	2	43	165	125	100	3	18	4–Φ18	165	125	100	3	18	4–Φ18	5.8
65	2 1/2	46	185	145	120	3	18	4–Φ18/8–Φ18	185	145	120	3	18	4–Φ18/8–Φ18	6.5
80	3	46	200	160	135	3	20	8–Φ18	200	160	135	3	20	8–Φ18	7.5
100	4	52	220	180	155	3	20	8–Φ18	220	180	155	3	20	8–Φ18	9
125	5	56	250	210	185	3	22	8–Φ18	250	210	185	3	22	8–Φ18	11
150	6	56	285	240	210	3	22	8–Φ22	285	240	210	3	22	8–Φ22	15
200	8	60	340	295	265	3	24	8–Φ22	340	295	265	3	24	12–Φ22	21.5
250	10	68	395	350	320	4	26	12–Φ22	405	355	320	4	26	12–Φ26	30
300	12	78	445	400	370	4	26	12–Φ22	460	410	370	4	28	12–Φ26	44.5
350	14	78	505	460	430	4	26	16–Φ22	520	470	430	4	30	16–Φ26	62.5
400	16	102	565	515	480	4	26	16–Φ26	580	525	480	4	32	16–Φ30	128.5
450	18	114	615	565	530	4	28	20–Φ26	640	585	550	4	40	20–Φ30	159
500	20	127	670	620	580	4	28	20–Φ26	715	650	610	5	44	20–Φ33	190
600	24	154	780	725	680	5	34	20–Φ30	840	770	720	5	54	20–Φ36	235
700	28	165	895	840	795	5	34	24–Φ30	910	840	759	5	42	24–Φ36	395
800	32	190	1015	950	900	5	36	24–Φ33	1025	950	900	5	42	24–Φ39	495
900	36	203	1115	1050	1000	5	38	28–Φ33	1125	1050	1000	5	44	28–Φ39	560
1000	40	216	1230	1160	1115	5	38	28–Φ36	1255	1170	1110	5	46	28–Φ42	1000
1200	48	254	1455	1380	1330	5	44	32–Φ39	1485	1390	1330	5	52	32–Φ48	1300

D41F4/F46/PFA/PO–10C、 16P
D341F4/F46/PFA/PO–10C、16P
ANSI 150LB

■主要外形尺寸 Main dimensions

公称通径 DN	外形尺寸Shape size	连接尺寸Connection dimension						重量 Weight (kg)
	L	PN10（1.0MPa）			PN16（1.6MPa）			
		D	D1	Z–Φd	D	D1	Z–Φd	
50	108	165	125	4–Φ18	165	125	4–Φ18	10.5
65	112	185	145	4–Φ18/8–Φ18	185	145	8–Φ18	12
80	114	200	160	8–Φ18	200	160	8–Φ18	14
100	127	220	180	8–Φ18	220	180	8–Φ18	15.5
125	140	250	210	8–Φ18	250	210	8–Φ18	20.5
150	140	285	240	8–Φ22	285	240	8–Φ22	27.5
200	152	340	295	8–Φ22	340	295	12–Φ22	37.75
250	165	395	350	12–Φ22	405	355	12–Φ26	55
300	178	445	400	12–Φ22	460	410	12–Φ26	77.5
350	190	505	460	16–Φ22	520	470	16–Φ26	115
400	216	565	515	16–Φ26	580	525	16–Φ30	157.5
450	222	615	565	20–Φ26	640	585	20–Φ30	202.5
500	229	670	620	20–Φ26	715	650	20–Φ33	248
600	267	780	725	20–Φ30	840	770	20–Φ36	346.5
700	292	895	840	24–Φ30	910	840	24–Φ36	502.5
800	318	1015	950	24–Φ33	1025	950	24–Φ39	607
900	330	1115	1050	28–Φ33	1125	1050	28–Φ39	690
1000	410	1230	1160	28–Φ36	1255	1170	28–Φ42	919
1200	470	1455	1380	32–Φ39	1485	1390	32–Φ48	1500

PFA FEP PO PTFE 衬氟凸耳蝶阀 –Lined Lug Butterfly Valve

PN10（1.0MPa）

■主要外形尺寸 Main dimensions

公称通径 DN		主要尺寸Main dimensions L		D	D1	D2	F	B	Z-Φd
mm	inch	对夹	法兰	PN16（1.6MPa）					
40	11/2	33	106	150	110	85	3	18	4-Φ-18
50	2	43	108	165	125	100	3	18	4-Φ-18
65	21/2	46	112	185	145	120	3	18	4-Φ18/8-Φ18
80	3	46	114	200	160	135	3	20	8-Φ18
100	4	52	127	220	180	155	3	20	8-Φ18
125	5	56	140	250	210	185	3	22	8-Φ18
150	6	56	140	285	240	210	3	22	8-Φ22
200	8	60	152	340	295	265	3	24	12-Φ-22
250	10	68	165	405	355	320	4	26	12-Φ-26
300	12	78	178	460	410	370	4	28	12-Φ-26
350	14	78	190	520	470	430	4	30	16-Φ26
400	16	102	216	580	525	480	4	32	16-Φ30
450	18	114	222	640	585	550	4	40	20-Φ30
500	20	127	229	715	650	610	5	44	20-Φ33
600	24	154	267	840	770	720	5	54	20-Φ36
700	28	165	292	910	840	759	5	42	24-Φ36
800	32	190	318	1025	950	900	5	42	24-Φ39
900	36	203	330	1125	1050	1000	5	44	28-Φ39
1000	40	216	410	1255	1170	1110	5	46	28-Φ42
1200	48	254	470	1485	1390	1330	5	52	32-Φ48

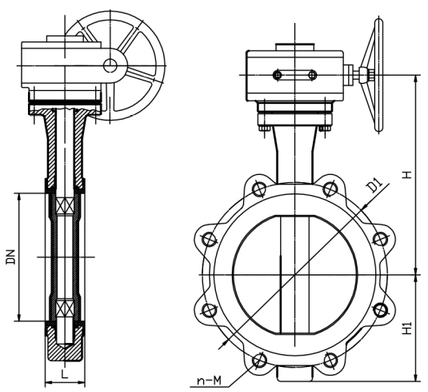

■主要外形尺寸 Main dimensions

公称通径 DN		主要尺寸Main dimensions L	D	D1	D2	F	b	Z-d	D	D1	D2	F	b	Z-Φd	重量 (kg)
mm	inch	对夹	ANSI 150LB						JIS10K						
40	1 1/2	33	125	98.4	73	3	15.9	4-Φ16	140	105	85	3	16	4-Φ19	7
50	2	43	150	120.7	92	3	17.5	4-Φ18	155	120	100	3	16	4-Φ19	7
65	2 1/2	46	180	139.7	105	3	20.7	4-Φ18	175	140	120	3	18	4-Φ19	8
80	3	46	190	152.4	127	3	22.3	4-Φ18	185	150	130	3	18	8-Φ19	8.5
100	4	52	230	190.5	157	3	22.3	8-Φ18	210	175	155	3	18	8-Φ19	11.5
125	5	56	255	215.9	186	3	22.3	8-Φ22	250	210	185	3	20	8-Φ23	17
150	6	56	280	241.3	216	3	23.9	8-Φ22	280	240	215	3	22	8-Φ23	17.96
200	8	60	345	298.5	270	3	27	8-Φ22	330	290	265	3	22	12-Φ23	25.5
250	10	68	405	362	324	4	28.6	12-Φ26	400	355	325	4	24	12-Φ25	40
300	12	78	485	431.8	381	4	30.2	12-Φ26	445	400	370	4	24	16-Φ25	68.3
350	14	78	534	476.3	413	4	33.4	12-Φ30	490	445	415	4	26	16-Φ25	75.06
400	16	102	595	539.8	470	4	35	16-Φ30	560	510	475	4	28	16-Φ27	116
450	18	114	635	577.9	533	4	38.1	16-Φ33	620	565	530	4	30	20-Φ27	180
500	20	127	700	635	584	4	41.3	20-Φ33	675	620	585	4	30	20-Φ27	197
600	24	154	815	749.3	692	5	46.1	20-Φ36	795	730	690	5	32	24-Φ33	338

PFA FEP PO PTFE 衬氟球阀 –Lined Ball Valve

Q41F4/F46/PFA/PO-10C、10P
Q41F4/F46/PFA/PO-16C、16P
Q41F4/F46/PFA/PO-25C、25P
ANSI 150LB

■主要零件及材料 Main parts and materials

零件名称 Part name	球墨铸铁 Casting ductile iron	碳钢 Carbon steel	不锈钢Stainless steel			
	QT	C	P	R	PL	RL
阀体、阀盖 Body、Cover	QT400	WCB	CF8	CF8M	CF3	CF3M
球芯 Ball core	QT400	WCB	CF8	CF8M	CF3	CF3M
内衬材料 Lining material	FEP(F46)、PTFE(F4)、PFA(可溶性聚四氟乙烯)、PO（聚烯烃）					
填料压盖 Packing gland	WCB	WCB	CF8	CF8M	CF3	CF3M
填料Packing	PTFE(F4)聚四氟乙烯					
螺栓Bolt	35	35	1Cr17Ni2	1Cr17Ni2	1Cr18Ni9	1Cr18Ni9
螺母Nut	45	45	0Cr18Ni9	0Cr18Ni9	0Cr18Ni9	0Cr18Ni9
手柄Handle	WCB					

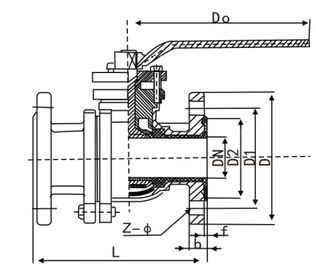

■主要外形和连接尺寸 Main form and connection size

公称通径 PN10（1.0MPa）主要外形尺寸和连接尺寸Main form and connection size DN	L	D	D1	D2	f	b	Z-Φd	重量 Weight Kg
10	130	90	60	40	3	16	4-Φ14	3
15	130	95	65	45	3	16	4-Φ14	3.5
20	140	105	75	55	3	18	4-Φ14	4
25	150	115	85	65	3	18	4-Φ14	4.6
32	165	140	100	78	3	18	4-Φ18	6
40	180	150	110	85	3	18	4-Φ18	8.5
50	200	165	125	100	3	18	4-Φ18	10.5
65	220	185	145	120	3.5	18	4-Φ18/8-Φ18	15
80	250	200	160	135	3.5	20	8-Φ18	20
100	280	220	180	155	4	20	8-Φ18	24.5
125	320	250	210	185	4	22	8-Φ18	40
150	360	285	240	210	4	22	8-Φ22	52.5
200	400	340	295	265	4.5	24	8-Φ22	107.5
250	450	395	350	320	4.5	26	12-Φ22	230
300	500	445	400	375	4	26	12-Φ22	290

公称通径 PN16（1.6MPa）主要外形尺寸和连接尺寸Main form and connection size DN	L	D	D1	D2	f	b	Z-Φd	重量 Weight Kg
10	130	90	60	41	3	16	4-Φ14	3
15	130	95	65	45	3	16	4-Φ14	3.5
20	140	105	75	55	3	18	4-Φ14	4
25	150	115	85	65	3	18	4-Φ14	4.6
32	165	140	100	78	3	18	4-Φ18	6
40	180	150	110	85	3	18	4-Φ18	8.5
50	200	165	125	100	3.5	18	4-Φ18	10.5
65	220	185	145	120	3.5	18	4-Φ18/8-Φ18	15
80	250	200	160	135	4	20	8-Φ18	20
100	280	220	180	155	4	20	8-Φ18	24.5
125	320	250	210	185	4	22	8-Φ18	40
150	360	285	240	210	4	22	8-Φ22	52.5
200	400	340	295	265	5	24	12-Φ22	107.5
250	450	405	355	320	5	26	12-Φ26	230
300	500	460	410	375	5	28	12-Φ26	290

PFA FEP PO PTFE –Lined Feeding Ball Valve 衬氟放料球阀

FQ41F4/F46/PFA/PO–10C、10P
FQ41F4/F46/PFA/PO–16C、16P
FQ41F4/F46/PFA/PO–25C、25P
ANSI 150LB

■主要零件及材料 Main parts and materials

零件名称 Part name	球墨铸铁 Casting ductile iron	碳钢 Carbon steel	不锈钢Stainless steel			
	QT	C	P	R	PT	PL
阀体、阀盖 Body、Cover	QT400	WCB	CF8	CF8M	CF3	CF3M
球芯 Ball core	QT400	WCB	CF8	CF8M	CF3	CF3M
内衬材料 Lining material	FEP(F46)、PTFE(F4)、PFA(可溶性聚四氟乙烯) PO（聚烯烃）					
填料压盖 Packing gland	WCB	WCB	CF8	CF8M	CF3	CF3M
填料Packing	PTFE(F4)聚四氟乙烯					
螺栓Bolt	35	35	1Cr17Ni21Cr17Ni21Cr18Ni91Cr18Ni9			
螺母Nut	45	45	0Cr18Ni90Cr18Ni90Cr18Ni90Cr18Ni9			
手柄Handle	WCB					

■技术规范 Technical standards

技术规范Technical standards	
设计和制造 Design and manufacturing	GB/T12237
结构长度 Structure length	HG/T3704–2003 GB 12221ASME B 16.10
法兰尺寸 Flange size	Hg20592 GB/T9113.1–2000ANSIB 16.5a
驱动方式 Drive mode	手动、电动、气动
公称压力 PN	0.6、1.0、1.6、2.5MPa Class150 JIS10K
压力实验 Pressure test	GB/T13927–92API598

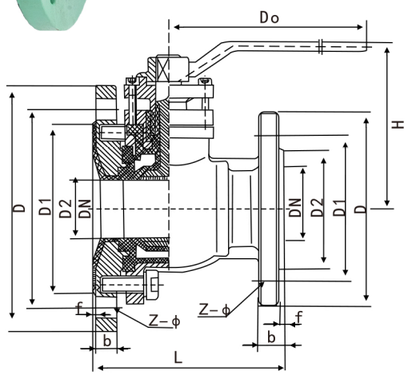

■主要外形和连接尺寸 Main form and connection size

公称通径	主要尺寸Main dimensions					参数值Reference value		
	PN16/PN6(1.6MPa/0.6MPa)							
DN(mm)	L	D	D1	D2	Z–Φd	F	B	重量（Kg）
25/50	125	115/140	85/110	65/90	4–Φ14/4–Φ14	3/ 3	18/14	6
32/65	135	140/160	100/130	78/110	4–1Φ8/4–Φ14	3/ 3	18/14	7.5
40/65	150	150/160	110/130	85/110	4–Φ18/4–Φ14	3/ 3	18/14	8
40/80	150	150/190	110/150	85/125	4–Φ18/4–Φ14	3/ 3	18/16	8.74
50/80	165	165/190	125/150	100/125	4–Φ18/4–Φ18	3/ 3	18/16	10.38
50/100	165	165/210	125/170	100/145	4–Φ18/4–Φ18	3/ 3	18/16	11.38
65/100	180	185/210	145/170	120/145	4–Φ18/4–Φ18 8–Φ18/4–Φ18	3/ 3	18/16	14.68
65/125	180	185/240	145/200	120/175	4–Φ18/8–Φ18 8–Φ18/8–Φ18	3/ 4	18/18	15.96
80/125	240	200/240	160/200	135/175	8–Φ18/8–Φ18	3/ 4	20/18	19.7
80/150	240	200/265	160/225	135/200	8–Φ18/8–Φ18	3/ 4	20/18	23
100/150	260	220/265	180/225	155/200	8–Φ18/8–Φ18	3/ 4	20/18	26.76
100/200	260	220/320	180/280	155/255	8–Φ18/8–Φ18	3/ 4	20/20	43

PFA FEP PO PTFE –Lined Tee Ball Valve 衬氟三通球阀

法兰连接球阀（三片式）
设计与制造符合中国国家标准
公称压力DN1.0–2.5（MPa）
公称通径DN15–400（mm）

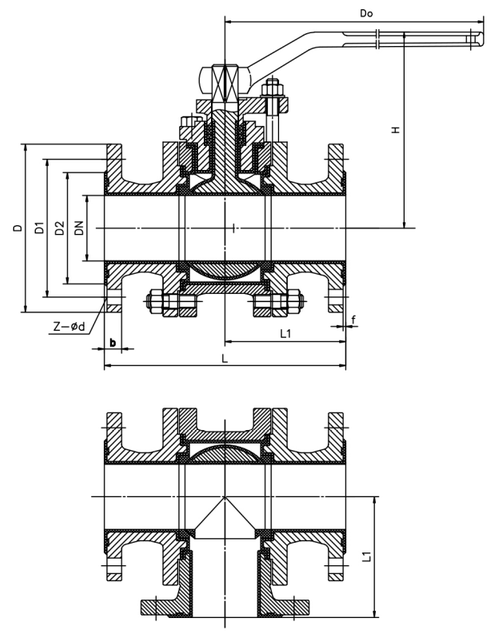

■技术规范 Technical specification

技术规范Technical specification	
设计与制造 Design and manufacture	GB/T 12237
结构长度 Structure length	GB/T 12221 LED–12–10
法兰尺寸 Flange size	HG 20592–2009 GB91131–26
压力试验 Pressure test	GB/T 13927

■基本型号（全衬里）Basic model (full lining)

基本型号（全衬里）Basic model (full lining)			
手动	Q45F4（全衬里）	气动	Q645F4（全衬里）
	Q45F46 Q45Po		Q645F46 Q645Po
	Q45PFA(全衬里)		Q645PFA(全衬里)
涡轮传动	Q345F4(全衬里)	电动	Q945F4(全衬里)
	Q345F46 Q345Po		Q945F46 Q945Po
	Q345PFA(全衬里)		Q94PFA(全衬里)

■主要外形和连接尺寸 Main form and connection size

公称通径	主要外形尺寸和连接尺寸Main form and connection size					
	PN10（1.0MPa）					
DN	L	D	D1	D2	f	Z–Φd
25	180	115	85	65	3	4–Φ14
32	200	140	100	78	3	4–Φ18
40	220	150	110	85	3	4–Φ18
50	240	165	125	100	3	4–Φ18
65	260	185	145	120	3.5	4–Φ18/8–Φ18
80	280	200	160	135	4	8–Φ18
100	320	220	180	155	4	8–Φ18
125	370	250	210	185	4	8–Φ18
150	430	285	240	210	4	8–Φ22
200	550	340	295	265	4	8–Φ22
250	670	395	350	320	5	12–Φ22
300	720	445	400	370	5	12–Φ22

公称通径	主要外形尺寸和连接尺寸Main form and connection size					
	PN16（1.6MPa）					
DN	L	D	D1	D2	f	Z–Φd
25	180	115	85	65	3	4–Φ14
32	200	140	100	78	3	4–Φ18
40	220	150	110	85	3	4–Φ18
50	240	165	125	100	3	4–Φ18
65	260	185	145	120	3.5	4–Φ18/8–Φ18
80	280	200	160	135	4	8–Φ18
100	320	220	180	155	4	8–Φ18
125	370	250	210	185	4	8–Φ18
150	430	285	240	210	4	8–Φ22
200	550	340	295	265	4	12–Φ22
250	670	405	355	320	5	12–Φ26
300	720	460	410	370	5	12–Φ26

PFA FEP PO PTFE 衬氟三通球阀 –Lined Tee Ball Valve

法兰连接球阀（三片式）
设计与制造符合中国国家标准
公称压力DN1.0–2.5（MPa）
公称通径DN15–400（mm）

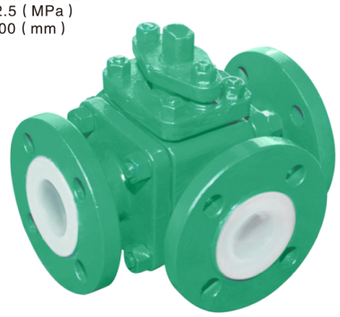

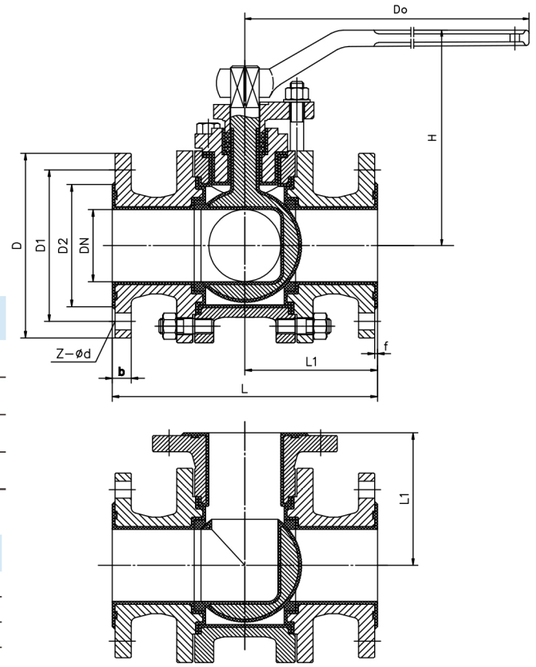

■技术规范 Technical specification

技术规范Technical specification	
设计与制造 Design and manufacture	GB/T 12237
结构长度 Structure length	GB/T 12221 LED–12–02
法兰尺寸 Flange size	HG 20592–2009 GB91131–26
压力试验 Pressure test	GB/T 13927

■基本型号（全衬里）Basic model (full lining)

基本型号（全衬里）Basic model (full lining)			
手动	Q44F4（全衬里）	气动	Q644F4（全衬里）
	Q44F46 Q44Po		Q644F46 Q644Po
	Q44PFA(全衬里)		Q644PFA(全衬里)
涡轮传动	Q344F4(全衬里)	电动	Q944F4(全衬里)
	Q344F43 Q344Po		Q944F46 Q944Po
	Q344PFA(全衬里)		Q944PFA(全衬里)

■主要外形和连接尺寸 Main form and connection size

公称通径	主要外形尺寸和连接尺寸Main form and connection size					
	PN10（1.0MPa）					
DN	L	D	D1	D2	f	Z–Φd
25	180	115	85	65	3	4–Φ14
32	200	140	100	78	3	4–Φ18
40	220	150	110	85	3	4–Φ18
50	240	165	125	100	3	4–Φ18
65	260	185	145	120	3.5	4–Φ18/8–Φ18
80	280	200	160	135	4	8–Φ18
100	320	220	180	155	4	8–Φ18
125	370	250	210	185	4	8–Φ18
150	430	285	240	210	4	8–Φ22
200	550	340	295	265	4	8–Φ22
250	670	395	350	320	5	12–Φ22
300	720	445	400	370	5	12–Φ22

公称通径	主要外形尺寸和连接尺寸Main form and connection size					
	PN16（1.6MPa）					
DN	L	D	D1	D2	f	Z–Φd
25	180	115	85	65	3	4–Φ14
32	200	140	100	78	3	4–Φ18
40	220	150	110	85	3	4–Φ18
50	240	165	125	100	3	4–Φ18
65	260	185	145	120	3.5	4–Φ18/8–Φ18
80	280	200	160	135	4	8–Φ18
100	320	220	180	155	4	8–Φ18
125	370	250	210	185	4	8–Φ18
150	430	285	240	210	4	8–Φ22
200	550	340	295	265	4	12–Φ22
250	670	405	355	320	5	12–Φ26
300	720	460	410	370	5	12–Φ26

PFA FEP PO PTFE 衬氟截止阀 –Lined Globe Valve

J41F4/F46/PFA/PO–10C、10P
J41F4/F46/PFA/PO–16C、16P
J41F4/F46/PFA/PO–25C、25P
ANSI 150LB

■主要零件及材料 Main parts and materials

零件名称 Part name	材料Material
阀体、阀盖 Body、Cover	铸铁Cast iron、铸钢Cast steel、不锈钢Stainless steel、衬Lining/F4、F46、PFA(可溶性聚四氟乙烯)PO（聚烯烃）
阀瓣Disc	优碳钢Excellent carbon steel、不锈钢Stainless steel、衬Lining/F4、F46、PFA(可溶性聚四氟乙烯)PO（聚烯烃）
阀杆Stem	2Cr13、不锈钢Stainless steel
填料Packing	PTFE(F4)聚四氟乙烯
阀杆螺母Stem nut	ZHMn58–2–2
手轮Handwheel	Ht200

■衬氟截止阀标准 PTFE–lined Globe Valve standard

技术规范Technical specification	
设计标准 Design standard	GB12233
结构长度 Structure length	GB12221
法兰标准 Flange standard	HG20592 GB9113.1–26
检验试验 Inspection and test	GB/T13927
驱动方式 Drive mode	手动Manual、电动Electric、气动Pneumatic

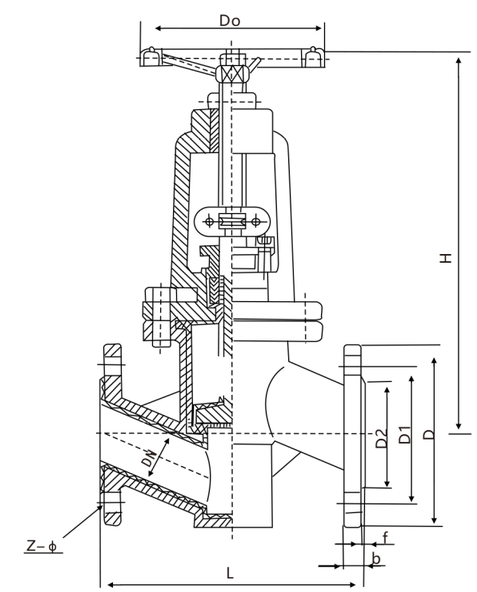

■主要外形和连接尺寸 Main form and connection size

公称通径	PN16（1.6MPa）主要外形尺寸和连接尺寸Main form and connection size							重量 Weight
DN	L	D	D1	D2	f	b	Z–Φd	kg
15	130	95	65	43	3	16	4–Φ14	4.2
20	150	105	75	50	3	18	4–Φ14	5.3
25	160	115	85	60	3	18	4–Φ14	5.6
32	180	140	100	68	3	18	4–Φ18	7.8
40	200	150	110	80	3	18	4–Φ18	10
50	230	165	125	100	3	18	4–Φ18	12.25
65	290	185	145	115	3.5	18	4–Φ18/8–Φ18	19
80	310	200	160	130	3.5	20	8–Φ18	25
100	350	220	180	150	4	20	8–Φ18	30
125	400	250	210	180	4	22	8–Φ18	42.75
150	480	285	240	210	4	22	8–Φ22	60.5
200	600	340	295	260	5	24	12–Φ22	110
250	730	405	355	319	5	26	12–Φ26	209.7
300	850	460	410	370	6	28	12–Φ26	350

PFA FEP PO PTFE–Lined Right Angle Globe Valve 衬氟直角截止阀

J44F4/F46/PFA/PO–10C、10P
J44F4/F46/PFA/PO–16C、16P
J44F4/F46/PFA/PO–25C、25P
ANSI 150LB

■主要零件及材料 Main parts and materials

零件名称 Part name	材料Material
阀体、阀盖 Body、Cover	铸铁Cast iron、铸钢Cast steel、不锈钢Stainless steel、衬Lining/F4、F46、PFA(可溶性聚四氟乙烯)PO（聚烯烃）
阀瓣Disc	优碳钢Excellent carbon steel、不锈钢Stainless steel、衬Lining/F4、F46、PFA(可溶性聚四氟乙烯)PO（聚烯烃）
阀杆Stem	2Cr13、不锈钢Stainless steel
填料Packing	PTFE(F4)聚四氟乙烯
阀杆螺母Stem nut	ZHMn58–2–2
手轮Handwheel	Ht200

■衬氟直角截止阀标准 PTFE–linedRight Angle Globe Valve Standard

技术规范Technical specification	
设计标准 Design standard	GB12233
结构长度 Structure length	GB12221
法兰标准 Flange standard	HG20592 GB9113.1–26
检验试验 Inspection and test	GB/T13927
驱动方式 Drive mode	手动Manual、电动Electric、气动Pneumatic

■主要外形和连接尺寸 Main form and connection size

公称通径	PN16（1.6MPa）主要外形尺寸和连接尺寸Main form and connection size							重量 Weight
DN	L	D	D1	D2	f	b	Z-Φd	kg
15	90	95	65	43	3	16	4–Φ14	7
20	95	105	75	50	3	18	4–Φ14	8
25	100	115	85	60	3	18	4–Φ14	9
32	105	140	100	68	3	18	4–Φ18	10
40	115	150	110	80	3	18	4–Φ18	14
50	125	165	125	100	3	18	4–Φ18	17
65	145	185	145	115	3.5	18	4–Φ18/8–Φ18	25
80	155	200	160	130	3.5	20	8–Φ18	33
100	175	220	180	150	4	20	8–Φ18	45
125	200	250	210	180	4	22	8–Φ18	62
150	225	285	240	210	4	22	8–Φ23	91
200	275	340	295	260	5	24	12–Φ22	140
250	325	405	355	319	5	26	12–Φ26	220
300	375	460	410	370	6	28	12–Φ26	305

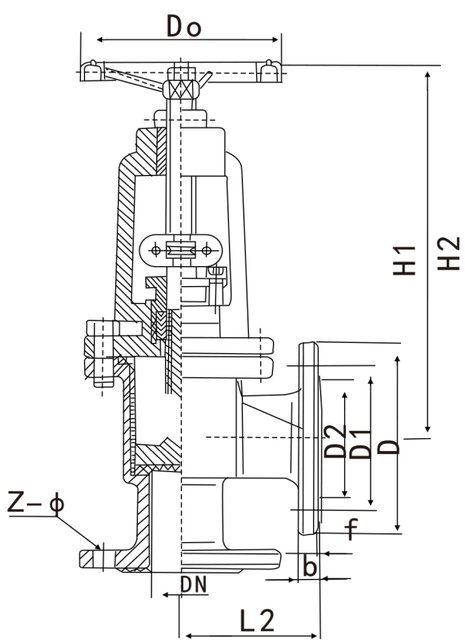

PFA FEP PO PTFE–Lined DC Globe Valve 衬氟直流截止阀

J45F4/F46/PFA/PO–10C、10P
J45F4/F46/PFA/PO–16C、16P
J45F4/F46/PFA/PO–25C、25P
ANSI 150LB

■主要零件及材料 Main parts and materials

零件名称 Part name	材料Material
阀体、阀盖 Body、Cover	铸铁Cast iron、铸钢Cast steel、不锈钢Stainless steel、衬Lining/F4、F46、PFA(可溶性聚四氟乙烯)PO（聚烯烃）
阀瓣Disc	优碳钢Excellent carbon steel、不锈钢Stainless steel、衬Lining/F4、F46、PFA(可溶性聚四氟乙烯)PO（聚烯烃）
阀杆Stem	2Cr13、不锈钢Stainless steel
填料Packing	PTFE(F4)聚四氟乙烯
阀杆螺母Stem nut	ZHMn58–2–2
手轮Handwheel	Ht200

■衬氟直流截止阀标准 PTFE–lined DC Globe Valve Standard

技术规范Technical specification	
设计标准 Design standard	GB12233
结构长度 Structure length	GB12221
法兰标准 Flange standard	HG20592 GB9113.1–26
检验试验 Inspection and test	GB/T13927
驱动方式 Drive mode	手动Manual、电动Electric、气动Pneumatic

■主要外形和连接尺寸 Main form and connection size

公称通径	PN16（1.6MPa）主要外形尺寸和连接尺寸Main form and connection size							重量 Weight
DN	L	D	D1	D2	f	b	Z–Φd	Kg
15	130	95	65	43	3	16	4–Φ14	7
20	150	105	75	50	3	18	4–Φ14	8
25	160	115	85	60	3	18	4–Φ14	9
32	180	140	100	68	3	18	4–Φ18	11
40	200	150	110	80	3	18	4–Φ18	15
50	230	165	125	100	3	18	4–Φ18	18
65	290	185	145	115	3.5	18	4–Φ18/8–Φ18	26
80	310	200	160	130	3.5	20	8–Φ18	35
100	350	220	180	150	4	20	8–Φ18	48
125	400	250	210	180	4	22	8–Φ18	65
150	480	285	240	210	4	22	8–Φ23	95
200	600	340	295	260	5	24	12–Φ18	150
250	730	405	355	319	5	26	12–Φ26	235
300	850	460	410	370	6	28	12–Φ26	350

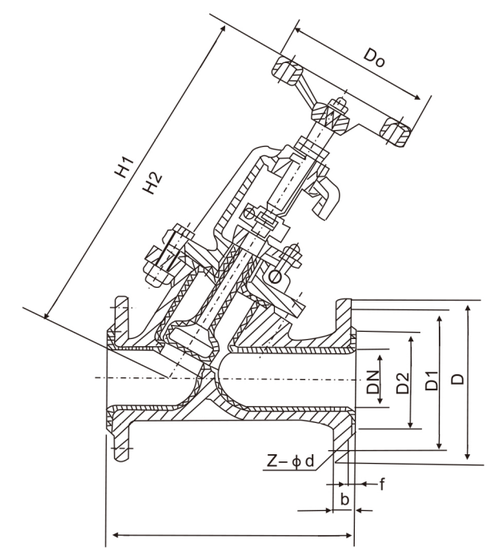

PFA FEP PO PTFE –Lined Gate Valve 衬氟闸阀

Z41F4/F46/PFA/PO–10C、10P
Z41F4/F46/PFA/PO–16C、16P
Z41F4/F46/PFA/PO–25C、25P
ANSI 150LB

■主要零件及材料 Main parts and materials

零件名称 Part name	材料Material
阀体、阀盖 Body、Cover	铸铁Cast iron、铸钢Cast steel、不锈钢Stainless steel、衬Lining/F4、F46、PFA(可溶性聚四氟乙烯)PO（聚烯烃）
阀瓣Disc	优碳钢Excellent carbon steel、不锈钢Stainless steel、衬Lining/F4、F46、PFA(可溶性聚四氟乙烯)PO（聚烯烃）
阀杆Stem	2Cr13、不锈钢Stainless steel
填料Packing	PTFE(F4)聚四氟乙烯
阀杆螺母Stem nut	ZHMn58–2–2
手轮Handwheel	Ht200

■衬氟闸阀标准 PTFE–lined Gate Valve Standard

技术规范Technical specification	
设计标准 Design standard	GB12233
结构长度 Structure length	GB12221
法兰标准 Flange standard	HG20592 GB9113.1–26
检验试验 Inspection and test	GB/T123927
驱动方式 Drive mode	手动Manual、电动Electric、气动Pneumatic

■主要外形和连接尺寸 Main form and connection size

公称通径	PN16（1.6MPa）主要外形尺寸和连接尺寸Main form and connection size							重量 Weight
DN	L	D	D1	D2	f	b	Z–Φd	Kg
25	160	115	85	60	3	18	4–Φ14	6.5
32	180	140	100	70	3	18	4–Φ18	11
40	240	150	110	80	3	18	4–Φ18	13
50	250	165	125	100	3	18	4–Φ18	19
65	265	185	145	115	3.5	18	4–Φ18/8–Φ18	21
80	280	200	160	130	3.5	20	8–Φ18	28.4
100	300	220	180	150	4	20	8–Φ18	37.4
125	325	250	210	180	4	22	8–Φ18	44
150	350	285	240	210	4	22	8–Φ22	62
200	400	340	295	260	5	24	12–Φ22	98
250	450	405	355	318	5	26	12–Φ26	150
300	500	460	410	375	5	28	12–Φ26	205
350	550	520	470	435	5	30	16–Φ26	240
400	600	580	525	485	5	32	16–Φ30	420
450	650	640	585	545	5	40	20–Φ30	450
500	700	715	650	608	5	44	20–Φ33	500

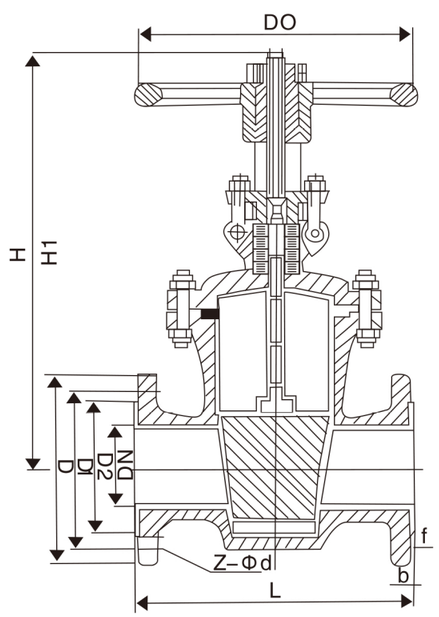

PFA FEP PO PTFE–Lined Cock Valve 衬氟旋塞阀

X43F4/F46/PFA/PO–10C、10P
X43F4/F46/PFA/PO–16C、16P
X43F4/F46/PFA/PO–25C、25P
ANSI 150LB

■主要零件及材料 Main parts and materials

零件名称 Part name	材料Material
阀体Body	铸铁Cast iron、铸钢Cast steel、不锈钢Stainless steel、衬Lining/F4、F46、PFA(可溶性聚四氟乙烯)PO（聚烯烃）
塞子Plug	铸铁Cast iron、铸钢Cast steel 不锈钢Stainless steel、内衬LiningF4、F46
阀盖Cover	铸铁Cast iron、铸钢Cast steel、不锈钢Stainless steel
填料Filler	PTFE(F4)聚四氟乙烯

■衬氟旋塞阀标准 PTFE–Lined cock valve standard

技术规范Technical specification	
设计标准 Design standard	GB12240
结构长度 Structure length	GB12221
法兰标准 Flange standard	HG20592 GB9113.1–26
检验试验 Inspection and test	GB/T13927
驱动方式 Drive mode	蜗轮Worm、手动Manual、电动Electric、气动Pneumatic

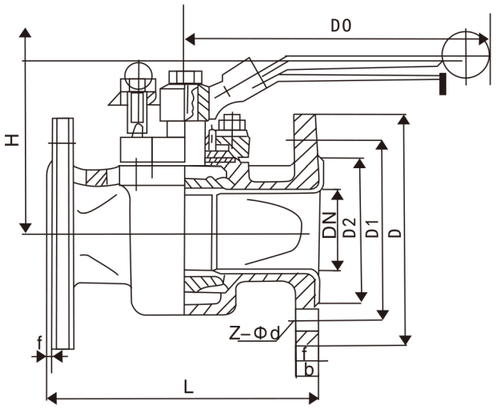

■主要外形和连接尺寸 Main form and connection size

公称通径	PN16（1.6MPa）主要外形尺寸和连接尺寸Main form and connection size							重量Weight
DN	L	D	D1	D2	f	b	Z–Φd	Kg
20	150	105	75	55	3	18	4–Φ14	3.8
25	160	115	85	65	3	18	4–Φ14	5.75
32	170	140	100	70	3	18	4–Φ18	6.75
40	180	150	110	80	3	18	4–Φ18	8.25
50	210	165	125	100	3	18	4–Φ18	11
65	220	185	145	120	3.5	18	4–Φ18/8–Φ18	16.5
80	250	200	160	135	3.5	20	8–Φ18	20
100	275	220	180	155	4	20	8–Φ18	26.75
125	310	250	210	185	4	22	8–Φ18	50
150	350	285	240	210	4	22	8–Φ22	68.5
200	400	340	295	265	4.5	24	8–Φ22	103
250	460	395	350	320	4.5	26	12–Φ22	173.5

PFA FEP PO PTFE-Lined Diaphragm Valve 衬氟隔膜阀

G41F4/F46/PFA/PO-10C、10P
G41F4/F46/PFA/PO-16C、16P
G41F4/F46/PFA/PO-25C、25P
ANSI 150LB

■主要零件及材料 Main part and material

零件名称 Part name	材料Material
阀体、阀盖 Body、Cover	铸铁Cast iron、铸钢Cast steel、不锈钢Stainless steel、衬Lining/F4、F46、PFA(可溶性聚四氟乙烯)PO（聚烯烃）
阀杆Stem	优碳钢Excellent carbon steel、不锈钢Stainless steel
隔膜片Diaphragm pad	F4、F46
隔膜垫Diaphragm sheet	橡胶Rubber
阀杆螺母Stem nut	ZHMn58-2-2
手轮Handwheel	Ht200

■衬氟隔膜阀标准 PTFE-lined Diaphragm Valve Standard

	技术规范Technical specification
设计标准 Design standard	GB12239
结构长度 Structure length	GB12221
法兰标准 Flange standard	HG20592 GB9113.1-26
检验试验 Inspection and test	GB/T13927
驱动方式 Drive mode	蜗轮Worm、手动Manual、电动Electric、气动Pneumatic

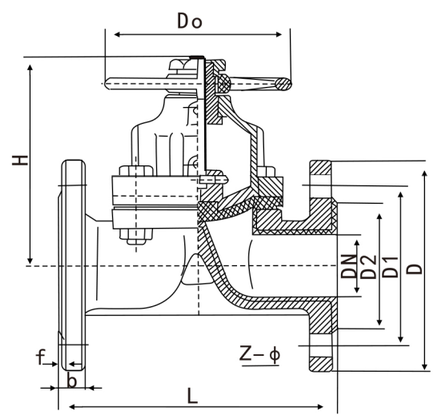

■主要外形和连接尺寸 Main form and connection size

公称通径	PN10（1.0MPa）主要外形尺寸和连接尺寸Main form and connection size							重量 Weight
DN	L	D	D1	D2	f	b	Z-Φd	Kg
15	125	95	65	42	3	16	4-Φ14	3
20	135	105	75	50	3	18	4-Φ14	3.8
25	145	115	85	60	3	18	4-Φ14	4.3
32	160	140	100	70	3	18	4-Φ18	6.8
40	180	150	110	80	3	18	4-Φ18	8.6
50	210	165	125	100	3	18	4-Φ18	12.4
65	250	185	145	120	3.5	18	4-Φ18/8-Φ18	17
80	300	200	160	135	3.5	20	8-Φ18	21.7
100	350	220	180	150	4	20	8-Φ18	32.8
125	400	250	210	180	4	22	8-Φ18	45.9
150	460	285	240	210	5	22	8-Φ22	66.8
200	570	340	295	260	5	24	8-Φ22	107
250	680	395	350	319	5	26	12-Φ22	245
300	790	445	400	368	5	26	12-Φ22	320

公称通径	PN16（1.6MPa）主要外形尺寸和连接尺寸Main form and connection size							重量 Weight
DN	L	D	D1	D2	f	b	Z-Φd	Kg
15	125	95	65	43	3	16	4-Φ14	3
20	135	105	75	50	3	18	4-Φ14	3.8
25	145	115	85	60	3	18	4-Φ14	4.3
32	160	140	100	68	3	18	4-Φ18	6.8
40	180	150	110	80	3	18	4-Φ18	8.6
50	210	165	125	100	3	18	4-Φ18	12.4
65	250	185	145	115	3.5	18	4-Φ18/8-Φ18	17
80	300	200	160	130	3.5	20	8-Φ18	21.7
100	350	220	180	150	4	20	8-Φ18	32.8
125	400	250	210	180	4	22	8-Φ18	45.9
150	460	285	240	210	5	22	8-Φ22	66.8
200	570	340	295	260	5	24	12-Φ22	107
250	680	405	355	319	5	26	12-Φ26	245
300	790	460	410	375	5	28	12-Φ26	320

PFA FEP PO PTFE-Lined Sight Glass/Endoscopic 衬氟视盅、视镜

■主要零件及材料 Main parts and materials

零件名称 Part name	不锈钢Stainless steel					技术标准 Technical standards	
	C	P	R	PL	RL	法兰连接 Flange connection	GB/T9113.1-2000ASME 16.5a
壳体Shell	WCB	CF 8	CF 8M	CF 3	CF 3M	公称压力 PN	0.6、1.0、1.6、2.5MPa Class150
玻璃Glass	硼硅玻璃Borosilicate glass、钢化玻璃Tempered glass、石英玻璃Quartz glass					适用压力 Suitable pressure	PN≤2.5MPa，工作压力(Working pressure)≤1.0MPa，工作温度视衬里材料(Working temperature depending on the lining material)
内衬材料 Lining material	FEP(F4)、PTFE(F4)、PFA(可溶性聚四氟乙烯)、PO（聚烯烃）					基本型号/Basic model	
垫片Gasket	PTFE聚四氟乙烯					HGSO7F4-126管式Tube type	HGSO7F4-126管式Tube type
螺栓 Bolt	35	1Cr17Ni2	1Cr17Ni2	1Cr18Ni9	1Cr18Ni9	HGSO7F4-101直通 Straight-through	HGSO7F4-101直通Straight-through
螺母 Nut	45	0Cr18Ni9	0Cr18Ni9	0Cr18Ni9	0Cr18Ni9	HGSO7F4-115三通Tee	HGSO7F4-115三通Tee

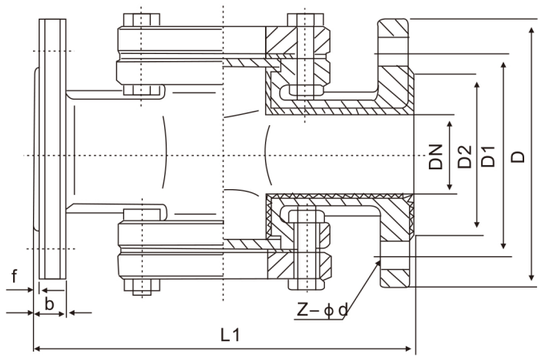

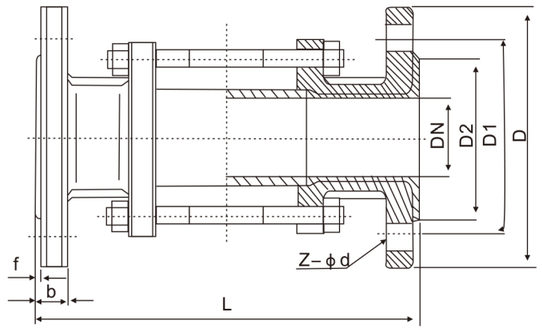

■主要外形和连接尺寸 Main form and connection size

DN		D	D1	F	B	Z-d	L	L1	D	D1	F	B	Z-d
mm	Inch	PN10（1.0MPa）					PN16（1.6MPa）						
15	1/2	95	65	45	16	4-Φ14	250	200	95	65	3	16	4-Φ14
20	3/4	105	75	55	18	4-Φ14	250	200	105	75	3	18	4-Φ14
25	1	115	85	65	18	4-Φ14	250	200	115	85	3	18	4-Φ14
32	1 1/4	140	100	75	18	4-Φ18	250	260	140	100	3	18	4-Φ18
40	1 1/2	150	110	85	18	4-Φ18	250	260	150	110	3	18	4-Φ18
50	2	165	125	100	18	4-Φ18	250	320	165	125	3	18	4-Φ18
65	2 1/2	185	145	120	18	4-Φ18/8-Φ18	250	320	185	145	3	18	4-Φ18/8-Φ18
80	3	200	160	135	20	8-Φ18	250	360	200	160	3	20	8-Φ18
100	4	220	180	155	20	8-Φ18	250	360	220	180	3	20	8-Φ18
125	5	250	210	185	22	8-Φ18	250	440	250	210	4	22	8-Φ18
150	6	285	240	210	22	8-Φ22	250	440	285	240	4	22	8-Φ22
200	8	340	295	275	24	8-Φ22	300	440	340	295	4	24	12-Φ22

PFA FEP PO PTFE 衬氟止回阀 –Lined Check Valve

H41F4/F46/PFA/PO–10C、10P
H41F4/F46/PFA/PO–16C、16P
H41F4/F46/PFA/PO–25C、25P
ANSI 150LB

■主要零件及材料 Main parts and materials

零件名称 Part name	材料Material
阀体Body	铸铁Cast iron、铸钢Cast steel、不锈钢Stainless steel、衬Lining/F4、F46、PFA(可溶性聚四氟乙烯)PO（聚烯烃）
阀瓣Disc	优碳钢Excellent carbon steel、不锈钢Stainless steel、衬Lining/F4、F46、PFA(可溶性聚四氟乙烯)PO（聚烯烃）
阀盖Cover	铸铁Cast iron、铸钢Cast steel、不锈钢Stainless steel、内衬LiningF4、F46
垫圈Washer	F4

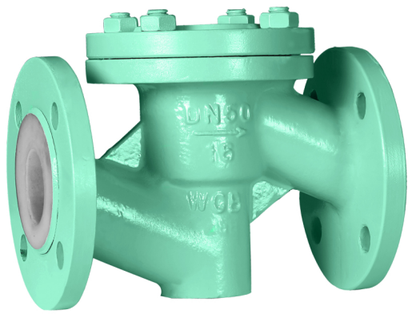

■衬氟止回阀标准 PTFE–lined Check Valve Standard

技术规范Technical specification	
设计标准 Design standard	GB12236
结构长度 Structure length	GB12221
法兰标准 Flange standard	HG/T20592 GB9113.1–26
检验试验 Inspection and test	GB/T13927

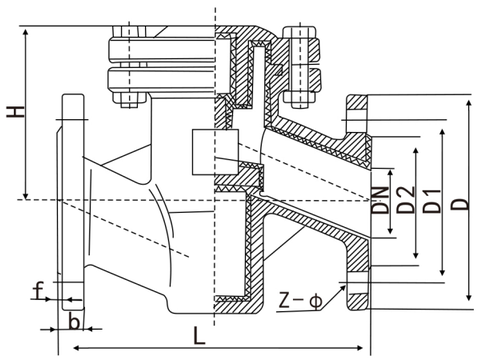

■主要外形和连接尺寸 Main form and connection size

公称通径	PN16（1.6MPa）主要外形尺寸和连接尺寸Main form and connection size							重量 Weight
DN	L	D	D1	D2	f	b	Z–Φd	Kg
15	130	95	65	43	3	16	4–Φ14	3
20	150	105	75	50	3	18	4–Φ14	4
25	160	115	85	60	3	18	4–Φ14	5
32	180	140	100	68	3	18	4–Φ18	7
40	200	150	110	80	3	18	4–Φ18	8.5
50	230	165	125	100	3	18	4–Φ18	11.5
65	290	185	145	115	3.5	18	4–Φ18/8–Φ18	16
80	310	200	160	130	3.5	20	8–Φ18	20.5
100	350	220	180	150	4	20	8–Φ18	26
125	400	250	210	180	4	22	8–Φ18	43
150	480	285	240	210	4	22	8–Φ22	52
200	600	340	295	260	5	24	12–Φ22	85
250	730	405	355	319	5	26	12–Φ26	230
300	850	460	410	370	6	28	12–Φ26	330

PFA FEP PO PTFE 衬氟止回阀 –Lined Check Valve

H42F4、F46/PFA/PO–10C、10P
H42F4、F46/PFA/PO–16C、16P
H42F4、F46/PFA/PO–25C、25P
ANSI 150LB

■主要零部件材料表 Main parts material table

零件名称 Part name	材料Material
上下阀体 Up and lower Valve body	铸铁Cast iron、铸钢Cast steel、不锈钢Stainless steel、衬Lining/F4、F46、PFA(可溶性聚四氟乙烯)PO（聚烯烃）
阀瓣Disc	优碳钢Excellent carbon steel、不锈钢Stainless steel、衬Lining/F4、F46、PFA(可溶性聚四氟乙烯)PO（聚烯烃）
垫圈Washer	F4

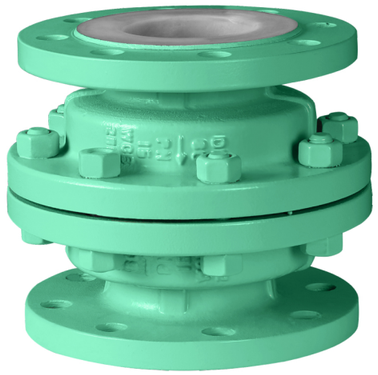

■衬氟止回阀标准 PTFE–lined Check Valve Standard

技术规范Technical specification	
设计标准 Design standard	GB12224
结构长度 Structure length	GB12221
法兰标准 Flange standard	HG/T20592 GB9113.1–26
检验试验 Inspection and test	GB/T13927

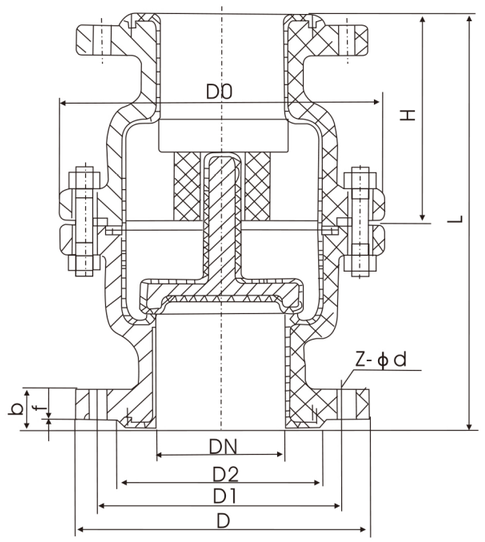

■主要外形和连接尺寸 Main form and connection size

公称通径	PN16（1.6MPa）主要外形尺寸和连接尺寸Main form and connection size							重量 Weight
DN	L	D	D1	D2	f	b	Z–Φd	Kg
15	80	95	65	43	3	16	4–Φ14	3.5
20	90	105	75	50	3	18	4–Φ14	4
25	100	115	85	60	3	18	4–Φ14	4.5
32	110	140	100	68	3	18	4–Φ18	6.5
40	125	150	110	80	3	18	4–Φ18	8
50	140	165	125	100	3	18	4–Φ18	10
65	160	185	145	115	3.5	18	4–Φ18/8–Φ18	15
80	185	200	160	130	3.5	20	8–Φ18	19
100	210	220	180	150	4	20	8–Φ18	25
125	250	250	210	180	4	22	8–Φ18	41
150	300	285	240	210	5	22	8–Φ22	50
200	380	340	295	260	5	24	12–Φ22	80
250	420	405	355	319	5	26	12–Φ26	124
300	457	460	410	375	5	28	12–Φ26	160

PFA FEP PO PTFE 衬氟止回阀 –Lined Check Valve

H44F4、F46/PFA/PO–10C、10P
H44F4、F46/PFA/PO–16C、16P
H44F4、F46/PFA/PO–25C、25P
ANSI 150LB

■主要零部件材料表 Main parts material table

零件名称 Part name	材料Material
上下阀体 Upper and lower valve body	铸铁Cast iron、铸钢Cast steel、不锈钢Stainless steel、衬Lining/F4、F46、PFA(可溶性聚四氟乙烯)PO（聚烯烃）
阀瓣Disc	优碳钢Excellent carbon steel、不锈钢Stainless steel、衬Lining/F4、F46、PFA(可溶性聚四氟乙烯)PO（聚烯烃）
阀盖Cover	铸铁Cast iron、铸钢Cast steel、不锈钢Stainless steel、内衬LiningF4、F46
垫圈Washer	F4

■衬氟止回阀标准 PTFE–lined Check Valve Standard

技术规范Technical specification	
设计标准 Design standard	GB12236
结构长度 Structure length	GB12221
法兰标准 Flange standard	HG/T20592 GB9113.1–26
检验试验 Inspection and test	GB/T13927

■主要外形和连接尺寸 Main form and connection size

公称通径	PN16（1.6MPa）主要外形尺寸和连接尺寸Main form and connection size								重量 Weight
DN	L	D	D1	D2	f	b	Z–Φd	B	Kg
25	160	115	85	58	3	18	4–Φ14	128	4.5
32	180	140	100	69	3	18	4–Φ18	140	6.5
40	200	150	110	78	3	18	4–Φ18	160	7
50	230	165	125	88	3	18	4–Φ18	178	10.5
65	290	185	145	108	3	18	4–Φ18/8–Φ18	205	15
80	310	200	160	124	3	20	8–Φ18	305	20
100	350	220	180	144	3.5	20	8–Φ18	255	28
125	400	250	210	174	3.5	22	8–Φ18	305	35
150	480	285	240	199	4	22	8–Φ22	345	60
200	500	340	295	254	4	24	12–Φ22	415	80
250	550	405	355	309	5	26	12–Φ26	490	120
300	620	460	410	363	5	28	12–Φ26	560	300

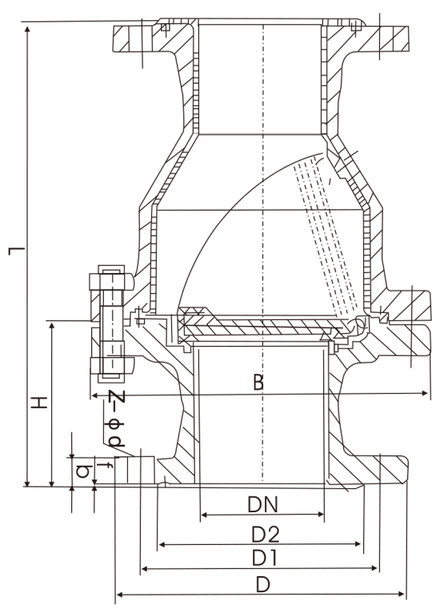

PFA FEP PO PTFE H74对夹式止回阀 –PTFE–Lined Wafer Check Valve

对夹连接止回阀(全衬里)

1.设计与制造符合中国国家标准
2.公称压力:PN0.6–2.5(MPa)ANSI 150LB
3.公称通径:DN50–1000(mm)NPS2–28m
4.基本结构形式:单瓣旋启式
5.基本型号:H74F46 H74F4

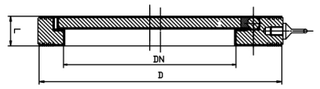

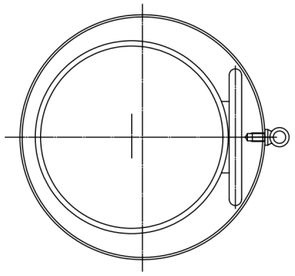

■技术规范 Technical specification

技术规范Technical specification	
设计与制造 Design and manufacture	GB/T 12224
结构长度 Structure length	GB/T 12221
法兰尺寸 Flange size	HG/T 3704–2003
压力试验 Pressure test	API 598/GB 13927

■主要外形和连接尺寸 Main form and connection size

公称通径 DN	标准值Standard valve				
	L	D	f	DN	Kg
	PN10（1.0MPa）				
50	22	165	3	25	1.5
65	22	185	3	38	2
80	22	200	3	46	2.5
100	24	220	3	72	3.5
125	26	250	3	95	5.5
150	29	285	3	114	6.5
200	43	340	3	140	17.5
250	43	395	3.5	188	23
300	50	445	3.5	216	35
350	52	505	3.5	263	48
400	62	565	4	305	73
450	62	615	4	356	89
500	64	670	4	406	140
600	70	780	4	485	210
700	76	895	5	565	270
800	80	1015	5	622	320
900	95	1115	5	703	390
1000	127	1230	5	815	420
	PN16（1.6MPa）				
50	22	165	3	25	1.5
65	22	185	3	38	2
80	22	200	3	46	2.5
100	24	220	3	72	3.5
125	26	250	3	95	5.5
150	29	285	3	114	6.5
200	43	340	3	140	15.5
250	43	405	3.5	188	23
300	50	460	3.5	216	36.5
350	52	520	3.5	263	49.5
400	62	580	4	305	75
450	62	640	4	356	94
500	64	715	4	406	150
600	70	840	4	485	235
700	76	910	5	565	295
800	80	1025	5	622	345
900	95	1125	5	703	405
1000	127	1255	5	815	460

PFA
FEP
PO
PTFE

H46法兰双瓣衬氟止回阀
–H46Double Disc Check Valve

■技术规范 Technical specification

技术规范Technical specification	
设计标准 Design standard	JB/T8937
结构长度 Structure length	GB/12221
端尺寸 End size	GB/T9113 PN16
试验标准 Test accuracy	JB/T9092
标志 Sign	GB/12220

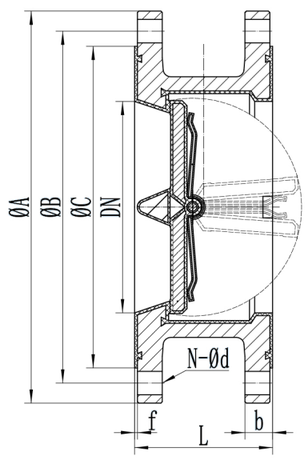

■主要外形和连接尺寸 Main form and connection size

公称通径 DN	标准值Standard valve						
	L	ΦA	ΦB	ΦC	b	N–Φd	f
	PN16（1.6MPa）						
50	60	165	125	102	18	4–M16	3
65	66	185	145	122	18	4–M16	3
80	73	200	160	138	20	8–M16	3
100	73	220	180	158	20	8–M16	3
125	86	250	210	188	22	8–Φ18	3
150	98	285	240	212	22	8–Φ22	3
200	127	340	295	268	24	12–Φ22	3
250	146	405	350	320	26	12–Φ22	3
300	181	460	410	378	28	12–Φ26	4
350	184	520	470	438	30	16–Φ26	4
400	190	580	525	490	32	16–Φ30	4
450	203	640	585	550	40	20–Φ30	4
500	219	715	650	610	44	20–Φ33	4
600	222	840	770	725	54	20–Φ36	4

PFA
FEP
PO
PTFE

H76对夹双瓣衬氟止回阀
H76Lined Wafer Double Disc Check Valve

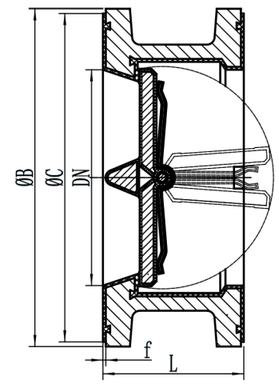

■技术规范 Technical specification

技术规范Technical specification	
设计标准 Design standard	API594/API6D
结构长度 Structure length	ASME B16.10
端尺寸 End size	ASME B16.5
试验标准 Test accuracy	API598
标志 Sign	SP–25

■主要外形和连接尺寸 Main form and connection size

ANSI 150LB				
DN	L	ΦB	ΦC	f
50	60	102	92.1	3
65	66	121	104.8	3
80	73	134	127	3
100	73	172	157.2	3
125	86	194	185.7	3
150	98	220	215.9	3
200	127	277	269.9	3
250	146	336	323.8	3
300	181	406	381	4
350	184	447	412.8	4
400	190	511	469.9	4
450	203	547	533.4	4
500	219	604	584.2	4
600	222	715	692.2	4

■技术规范 Technical specification

技术规范Technical specification	
设计标准 Design standard	JB/T8937
结构长度 Structure length	GB/T12221
端尺寸 End size	GB/T9113 PN16
试验标准 Test accuracy	JB/T9092
标志 Sign	GB/12220

■主要外形和连接尺寸 Main form and connection size

PN16(1.6MPa)				
DN	L	ΦB	ΦC	f
50	60	108	102	3
65	66	128	122	3
80	73	143	138	3
100	73	163	158	3
125	86	193	188	3
150	98	219	212	3
200	127	274	268	3
250	146	329	320	3
300	181	384	378	4
350	184	444	438	4
400	190	495	490	4
450	203	556	550	4
500	219	618	610	4
600	222	735	725	4

PFA
FEP
PO
PTFE

H71对夹升降止回阀
–H71Lined Wafer Lift Check Valve

■对夹升降止回阀标准 Lift check valve standard

名称Name	材质Material quality
阀体、阀盖 Body、Cover	铸铁Cast iron、铸钢Cast steel、 不锈钢Stainless steel、衬Lining/F4、F46、 PFA(可溶性聚四氟乙烯)PO（聚烯烃）
阀瓣 Disc	优碳钢Excellent carbon steel、 不锈钢Stainless steel、衬Lining/F4、F46、 PFA(可溶性聚四氟乙烯)PO（聚烯烃）
支撑架 Support frame	FEP
卡环 Snap ring	SS304
弹簧 Spring	SS304+PFA

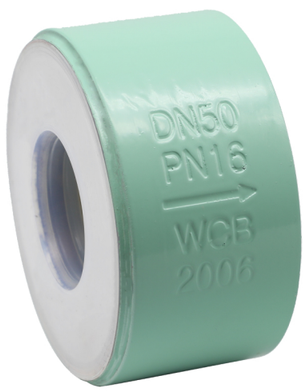

■技术规范 Technical specification

技术规范Technical specification	
设计标准 Design standard	JB/T8937
结构长度 Structure length	GB/12221–2005
端尺寸 End size	GB/T9113.1–2000
试验标准 Test accuracy	GB/T13927–2008

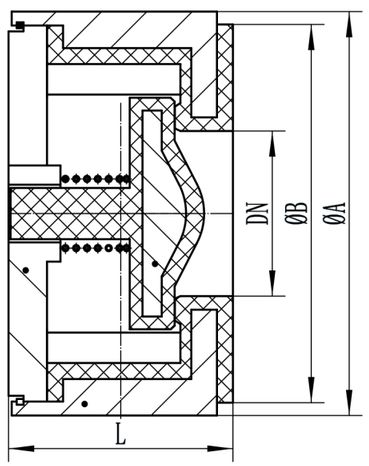

■主要外形和连接尺寸 Main form and connection size

PN16(1.6MPa)			
DN	ΦA	ΦB	L
15	53	45	25
20	63	56	31.5
25	73	65	35.5
32	84	76	40
40	94	86	45
50	108	100	56
65	127	118	63
80	142	135	71
100	162	155	80

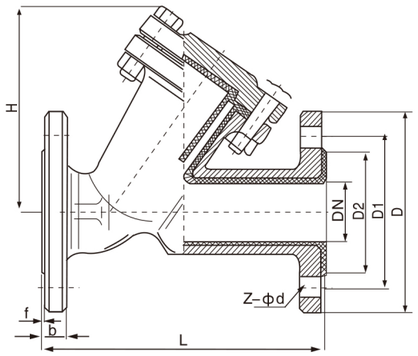

Y型过滤器(YG41F4–16C)
Y type filter

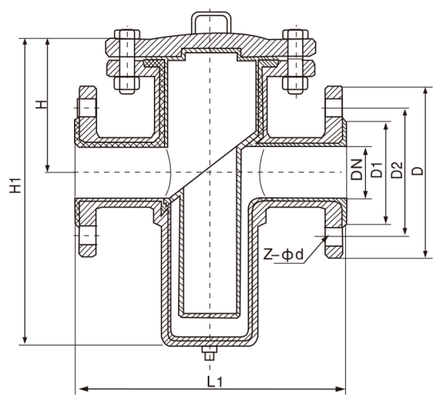

蓝式过滤器 (LG41F4–16C)
Blue type filter

■技术标准 Technical standard

技术标准Technical standard	
设计规范 Design specification	HG/T21637
结构长度 Structure length	GB/T12221
法兰尺寸 Flange dimensions	GB/T9113.1–2000 ASME 16.5a
公称压力试验 Nominal pressure test	0.6、1.0、1.6、2.5MPa Class150
压力试验 Pressure test	GB/T 13927–92 API 598
型号 Model	Y型Y type、蓝式Blue type

■主要零部件材料表 Main parts material list

序号NO.	零件名称 Part name	精铸球墨铸铁 Precision casting ductile iron	碳钢 Carbon steel	不锈钢Stainless steel			
		QT	C	P	R	PL	RL
1	阀体、阀盖Body and Cover	QT 400	WCB	CF 8	CF 8M	CF 3	CF 3M
2	内衬材料Inner lining material	FEP(F46)、PTFE(F4)、PFA(可溶性聚四氟乙烯)、PO(聚烯烃)					
3	过滤网Filter screen	PTFE(F4)/不锈钢网					
4	螺栓Bolt	35	35	1Cr17Ni2	1Cr17Ni2	1Cr18Ni9	1Cr18Ni9
5	螺母Nut	45	45	0Cr18Ni9	0Cr18Ni9	0Cr18Ni9	0Cr18Ni9

PFA
FEP
PO
PTFE 衬氟过滤器
–Lined Filter

WESDOM

■主要连接尺寸及重量 Main connection dimensions and weight

公称通径		主要尺寸Main dimension															
DN	NPS	L	L1	D	D1	D2	f	b	Z–Φd	L	L1	D	D1	D2	f	b	Z–Φd
mm	inch	PN10 (1.0MPa)								PN16 (1.6MPa)							
15	1/2	150	160	95	65	45	3	16	4–Φ14	150	160	95	65	45	3	16	4–Φ14
20	3/4	150	170	105	75	55	3	18	4–Φ14	150	170	105	75	55	3	18	4–Φ14
25	1	160	180	115	85	65	3	18	4–1Φ4	160	180	115	85	65	3	18	4–Φ14
32	1 1/4	180	200	140	100	75	3	18	4–Φ18	160	200	140	100	75	3	18	4–Φ18
40	1 1/2	200	260	150	110	85	3	18	4–Φ18	200	260	150	110	85	3	18	4–Φ18
50	2	230	260	165	125	100	3	18	4–Φ18	220	260	165	125	100	3	18	4–Φ18
65	2 1/2	290	330	185	145	120	3	18	4–Φ18/8–Φ18	290	330	185	145	120	3	18	4–Φ18/8–Φ18
80	3	310	340	200	160	135	3	20	8–Φ18	310	340	200	160	135	3	20	8–Φ18
100	4	350	400	220	180	155	3	20	8–Φ18	350	400	220	180	155	3	20	8–Φ18
125	5	400	480	250	210	185	4	22	8–Φ18	400	480	250	210	185	4	22	8–Φ18
150	6	480	500	285	240	210	4	22	8–Φ22	480	500	285	240	210	4	22	8–Φ22
200	8	600	560	340	295	265	4	24	8–Φ22	550	560	340	295	265	4	24	12–Φ22

DN	NPS	L	L1	D	D1	D2	f	b	Z–Φd
mm	inch	PN25 (2.5MPa)							
15	1/2	150	160	95	65	45	3	14	4–Φ14
20	3/4	150	170	105	75	55	3	16	4–Φ14
25	1	160	180	115	85	65	3	16	4–Φ14
32	1 1/4	180	200	140	100	75	3	18	4–Φ18
40	1 1/2	200	260	150	110	85	3	18	4–Φ18
50	2	230	260	165	125	100	3	20	4–Φ18
65	2 1/2	290	330	185	145	120	3	22	8–Φ18
80	3	310	340	200	160	135	3	24	8–Φ18
100	4	350	400	235	190	155	3	26	8–Φ22
125	5	400	480	270	220	185	4	28	8–Φ26
150	6	480	500	300	250	210	4	30	8–Φ26
200	8	600	560	360	310	.275	4	32	12–Φ26

机械标准(JB78)时为4孔,表中尺寸标准为GB/9113.1-2000标准、订货说明。
Mechanical standard (JB78) for the 4 hole, the table in the size of the standard GB/9113.1–2000 standard, ordering instructions.

衬四氟异径管
PTFE–Lined Reducer

推压衬四氟管
Push PTFE Tube

衬四氟补偿器
PTFE–Lined Compensator

衬四氟三通
PTFE–Lined Tee

衬四氟四通
PTFE–Lined Cross

衬四氟弯头
PTFE–Lined Elbow

■各类管子、弯头、异径管、管路补偿器、三通、四通、仪表接头及过滤器等

一、管路补偿器
用以补偿器路的热胀冷缩引起的尺寸误差及泵出口与玻璃、石墨等脆性材料设备连接由于震动而引起的损坏。
二、过滤器
适合于各类管路上用以过滤管内介质杂质，确保流程装置中设备安全运行，延长寿命，安装事应注意方向性。
三、各类管子、弯头、三通、四通
管子选用国家标准无缝钢管，法兰根据用户要求可按HG、GB、JB、ANSL、JLS、DLN等国家标准，可以是锻造，也可以是铸造，有合同确定。
四、衬里层材料
一般常用为聚四氟乙烯（PTFE）、聚氯乙烯（PVP）、聚丙烯（PP）、聚乙烯（PE）、PO等。
五、试验与检验
管路附件均以1.5倍公称压力进行试验，全部衬里层表面进行电火花致密性检验。

Various types of pipe, elbows, reducers, pipe compensator, tee, cross, instrumentation fittings and filters, etc.

First: Pipeline compensator
Compensator to the heat bilges cold shrink of the road and the size of the error caused by pump outlet connected to the glass, brittle materials such as graphite equipment
Damage due to vibration.
Second: Filter
Suitable for all kinds of pipeline to filter tube Media impurities, to ensure the safe operation of equipment in the process device, prolonging life, install things should be
Noted that the directional.
Third: The various types of pipe, elbow, tee, cross
Tube selection of national standards for seamless steel pipe, flange according to user requirements may HG of GB, JB ANSL, JLS, DLN national standards, may be a
forging, casting, contract OK.
Fourth: Lining material
Usually used for the polytetrafluoroethylene (PTFE), polyvinyl chloride (PVP), polypropylene (PP), polyethylene (PE), PO, etc..
Fifth: Test and Inspection
Piping accessories are 1.5 times the nominal pressure test, the surface of the lining to edm density test.

PFA
FEP
PO
PTFE
衬四氟管道附件概况
–Lined Pipeline Accessories Overview
WESDOM

■主要零件常用材料 Main parts of common materials

公称压力 PN	GB/DIN/PN1.62.5(MPa) ANSI 150LB JIS 10K	钢管Steel pipe	碳钢Carbon steel 20
法兰尺寸 Flange size	JB78/JB79 HG5010 ANSI B16.5JIS2212–2213	法兰Flange	碳钢Carbon steel Q235A WCB
压力实验 Pressure test	参照CB/T13927,API596	弯头Elbow 异径Reducer 三通Tee 四通Four–way 仪表Instruments 接头Joint	碳钢Carbon steel 20 碳钢Carbon steel WCB
衬里层体验 Lining layer tes	电火花检查 EDM test	衬里层材料 Lining material	聚四氟乙烯（PTFE）聚氯乙烯(PVP)聚丙烯(PP)聚乙烯(PE)

■衬里管子 Lining pipe

mm	in	钢管壁厚他 T（mm）	衬里厚度 T(mm)	长度L(mm)	重量/定尺（kg/m）
25	1″	3	2	100–400	4.7
32	1 1/4″	3	2		6.1
40	1 1/2″	3.5	2		7.5
50	2″	4	2	150–500	10.4
65	2 1/2″	4	2.2		14.7
80	3″	4.5	2.2		16.7
100	4″	4.5	2.2		21.7
125	5″	4.5	2.5		27.4
150	6″	5	2.5		35.4
200	8″	6	2.5	200–8000	55
250	10″	7	2.5		88.2
300	12″	8	2.5		104.5

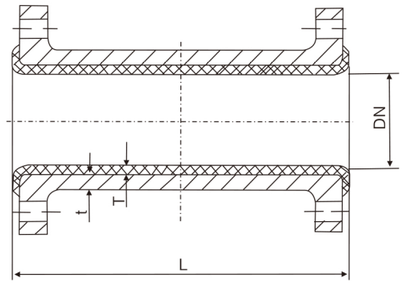

■90° 衬里弯头 Lining elbow

DN(mm)	DN(In)	L(mm)	Kg
25	1″	98	2.7
32	1 1/4″	108	3.2
40	1 1/2″	115	4.3
50	2″	125	5.7
65	2 1/2″	137	6.8
80	3″	144	7.3
100	4″	156	9.1
125	5″	173	12.6
150	6″	191	18.5
200	8″	220	26.4
250	10″	257	36.2
300	12″	285	46.6

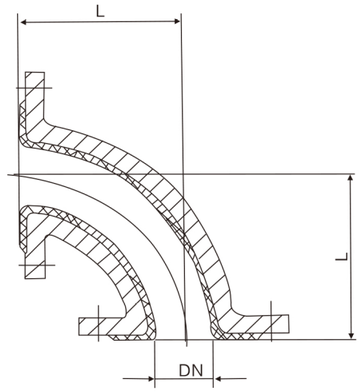

■45° 衬里弯头 Lining elbow

DN(mm)	DN(In)	L(mm)	Kg
25	1″	62	2.5
32	1 1/4″	65	3.4
40	1 1/2″	63	3.6
50	2″	64	4.3
65	2 1/2″	71	6.1
80	3″	74	6.37
100	4″	85	8.3
125	5″	105	12.5
150	6″	123	17.8
200	8″	158	25.8
250	10″	195	41.7
300	12″	226	49.1